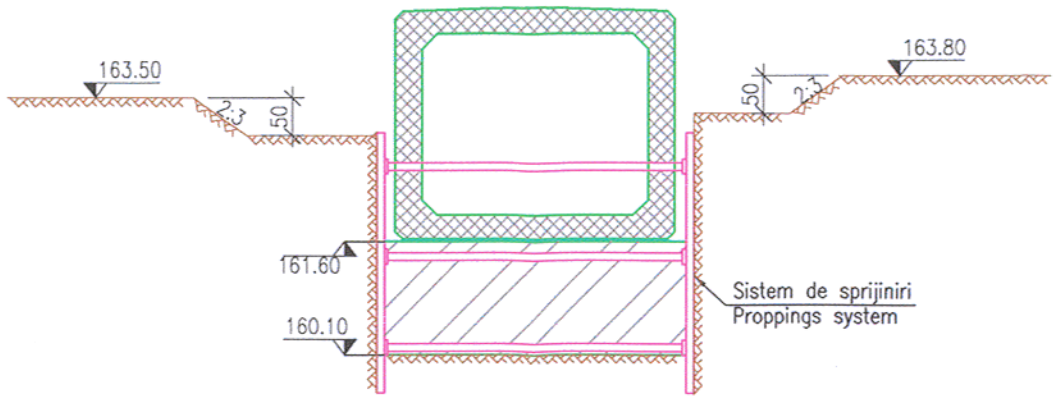

ETAPA I:
- Se executa sapatura cu sprijiniri pentru realizarea fundatiilor noi (podet si aripi) si se demoleaza podetul tubular existent in aval;
- Se betoneaza fundatiile podetului nou si a aripilor si se scot sprijinirile concomitent cu operatia de betonare;
- Se pozeaza elementele prefabricate tip C3EN, si tip A2EN pe fundatiile monolite si se trateaza rosturile dintre elementele prefabricate conform detaliilor din proiect;
- Pe suprafetele din beton in contact cu pamantul se vor aplica 2 straturi de emulsie din bitum filerizat;

STAGE I:
- Making the excavation with propping for executing the new foundations (culvert and wings) and demolishing the existent pipe culvert from downstream;
- Concreting the foundations of the new culvert and of the wings and removing the proppings concomitently;
- Laying-down the precast elements type C3EN and type A2EN on the cast-in-place foundations and treating the joints between the precast elements according to the details in the design;
- Applying 2 layers of filler bitumen emulsion on the concrete surfaces coming in contact with earth;

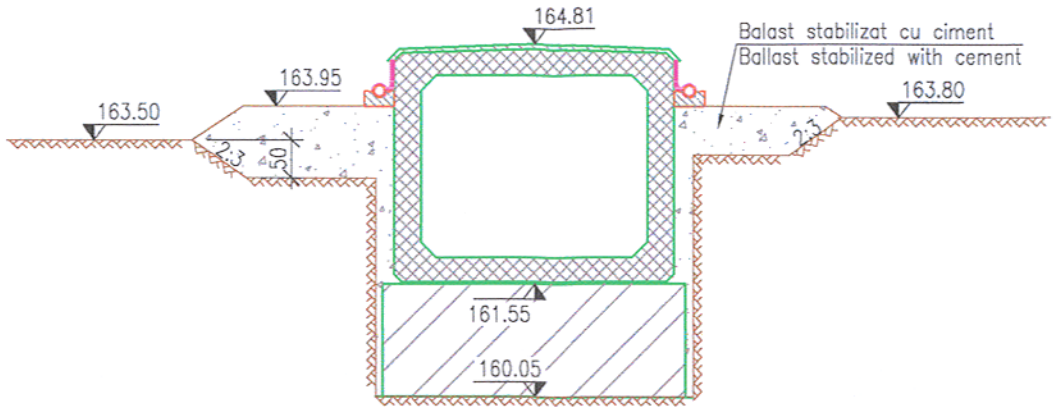

ETAPA a-II-a:
- Se executa sapatura sub nivelul terenului natural pentru inlaturarea stratului vegetal, cu jumatate de metru;
- Se executa umplutura din balast stabilizat cu ciment la cota;
- Se executa hidroizolatia protejata de sapa hidrofuga la extradosul cadrelor;
- Se executa fundatia drenului conform detaliilor din proiect;
- Se executa sistemul drenant (geodren, geotextil si tub);

STAGE II:
- Making the excavation under the level of the natural ground, for removing the vegetal soil layer, about half of a meter;
- Executing the filling made of ballast stabilized with cement at the dimension;
- Executing the waterproofing protected by watertight blanket at the extrados of the frames;
- Executing the foundation of the drain according to the details in the designL;
- Executing the draining system (geo-drain, geo-textile and tube);

TEHNOLOGIA DE POZARE A ELEMENTELOR PREFBRICATE:
- Pe betonul de fundatie intarit se astern 2cm de mortar de ciment pentru nivelare si 1cm pentru pozare;
- Prefabricatele se aseaza pe fundatia intarita, dupa care se ridica si se observa urma lasata pe stratul de mortar proaspat. In cazul in care nu s-a realizat asezarea pe toata suprafata, se completeaza cu mortar de ciment. Operatia se repeta pana cand se obtine rezemarea pe toata suprafata.

PREFABRICATED ELEMENTS LAYING TECHNOLOGY:
- 2cm of cement mortar for levelling and 1cm for laying are placed on the hardened concrete foundation.
- The prefabricated elements are placed on site, after than there are rising and track leaved on the fresh mortar layer is observed. If the laying is not done on the whole surface, cement mortar is cast on. The operation is repeted until the whole supporting surface is obtained.

RĂCĂNEL I. IONUT RADU * VERIFICATOR PROIECTE INGINER ROMANIA M.L.P.A.T. Nr. 07230 A4, B2, D

Prezentul plan anuleaza si inlocuieste versiunea anterioara
This plan cancels and replaces previous version

CHIRICA C. ANTON VERIFICATOR PROIECTE INGINER ROMANIA M.L.P.A.T. A1

Verificator / Expert Checker / Expert	Cerinta Requirement	Semnatura Signature	Referat / Expertiza Report / Expertise

European Investment Bank

MINISTERUL TRANSPORTURILOR

BENEFICIAR / BENEFICIARY :

CFR

COMPANIA NAȚIONALĂ DE CĂI FERATE "CFR" SA

PROIECTANT / DESIGNER: PÖYRY			Data Date	Semnatura Signature
Aprobat Approved	Sef de echipa Team leader	C. Teodorescu	01.2013	
Verificat Checked	Expert Cheie Key Expert	R. Tudorascu	01.2013	
Subcontractant / Subcontractor VIOTOP				
Aprobat Approved	Adjunct Sef de echipa Deputy Team leader	A.M. Baicu	01.2013	
Proiectat Designed	Inginer Engineer	A. Popa	01.2013	

"Reabilitarea liniei c.f. Frontier ă - Curtici - Simeria, parte componentă a coridorului IV Pan - European pentru circula ția trenurilor cu viteză maximă de 160 km/h"
Tronsonul 2-C : cap Y Ilteu - cap Y Gurasada
"Rehabilitation of the Railway Line Border - Curtici - Simeria, component Part of the IV Pan - European Corridor for the Trains Circulation with maximum speed of 160 km/h"
Section 2-C : end Y Ilteu - end Y Gurasada

Project 9i 35311.1

Faza / Phase: PTH+CS / TD+TS

Denumire desen / Drawing name:

TEHNOLOGIE DE EXECUTIE/ EXECUTION PHASES
PODET / CULVERT KM pr. 522+520

Scara / Scale	Revizia / Revision	Cod desen / Drawing Code	Nr / No
1:100	1 / 04.2013	PT.02.02.17.PO.09.04	04